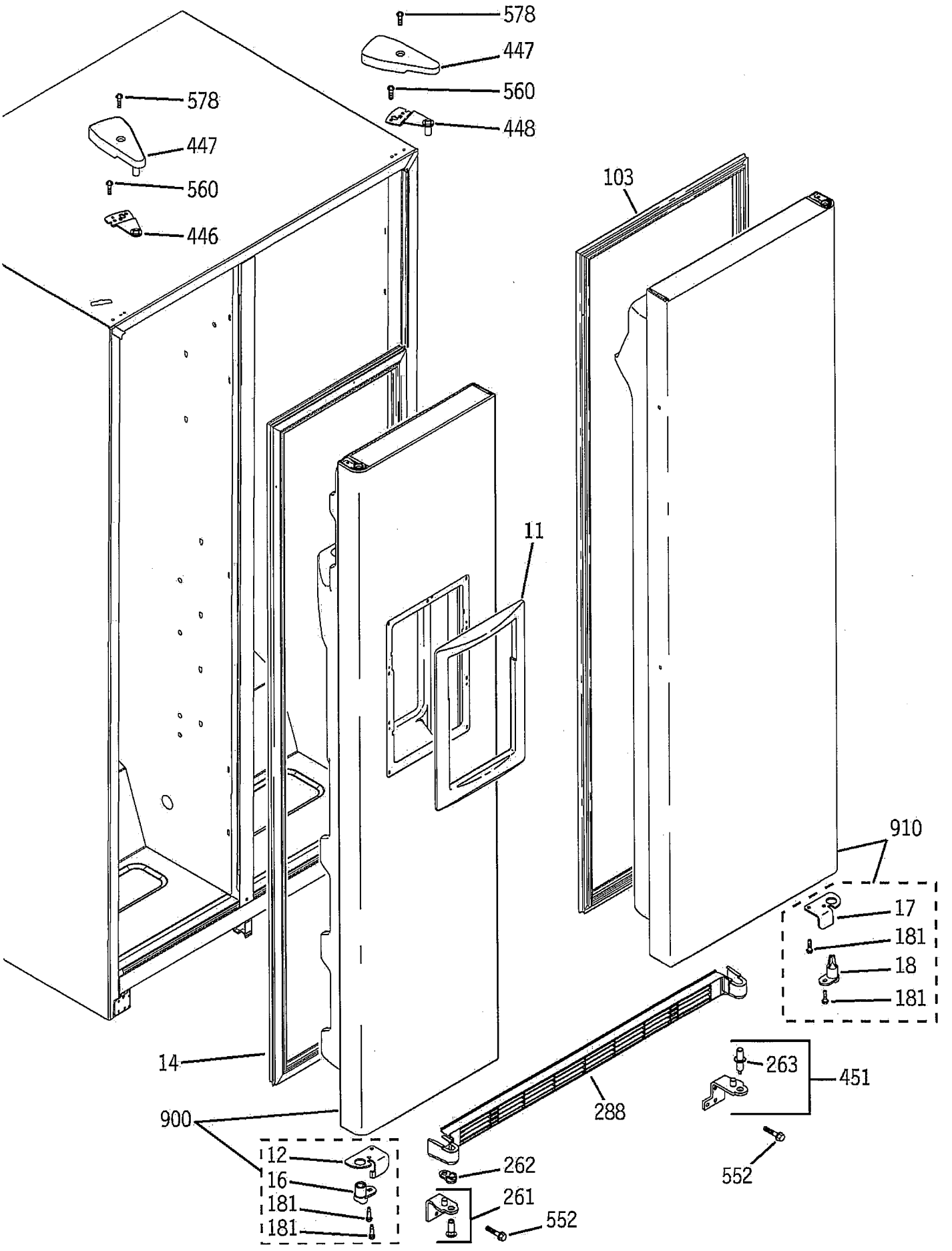
578
447
560
448
578
447
560
446
103
11
910
17
181
18
181
14
263
451
288
900
12
16
181
181
262
261
552
552

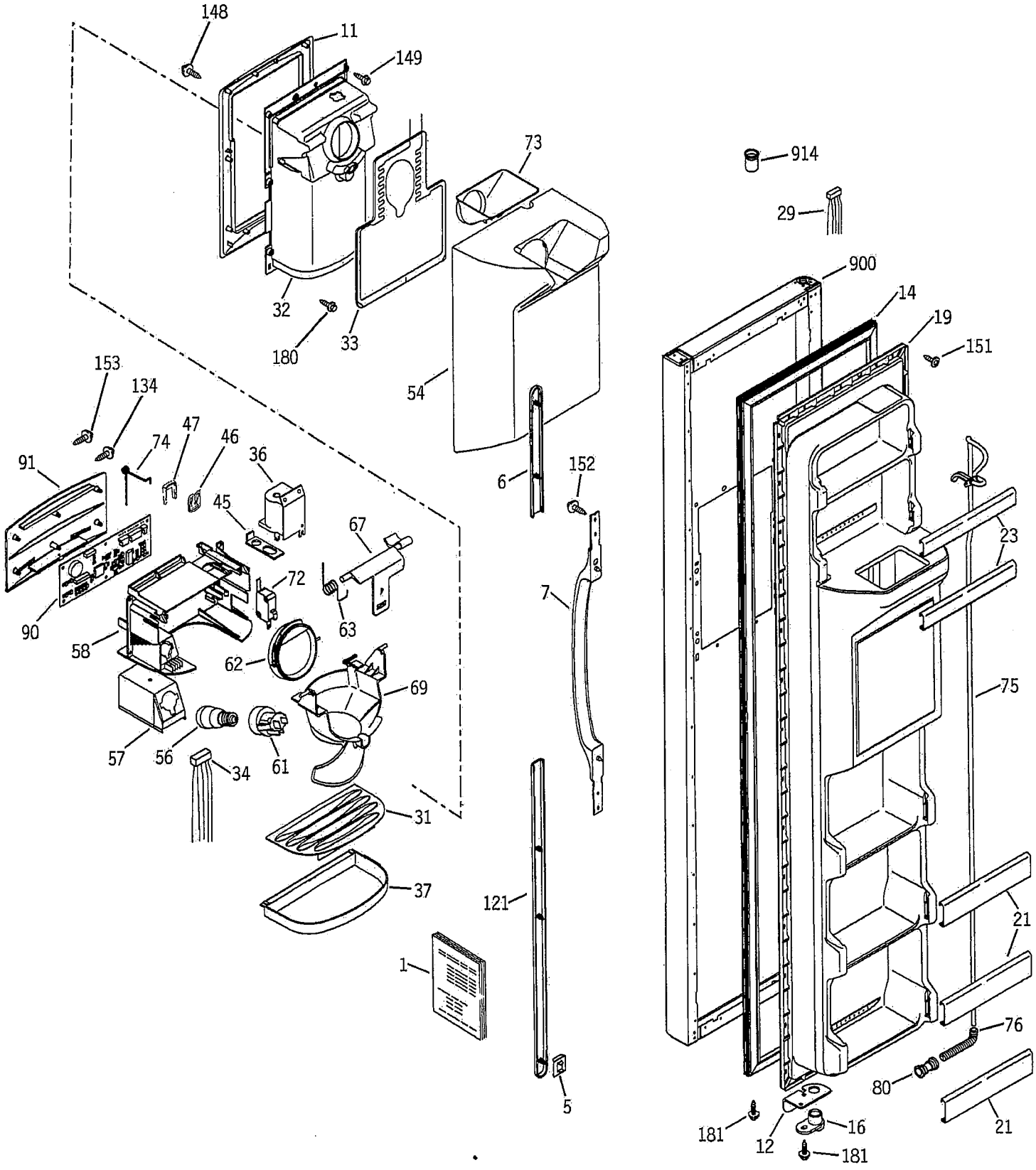
148
11
149
73
914
29
900
14
19
151
32
180
33
54
153
134
47
46
74
36
91
45
67
6
152
23
72
7
90
63
58
62
69
75
57
56
61
34
31
37
121
21
1
76
80
5
181
16
12
181
21

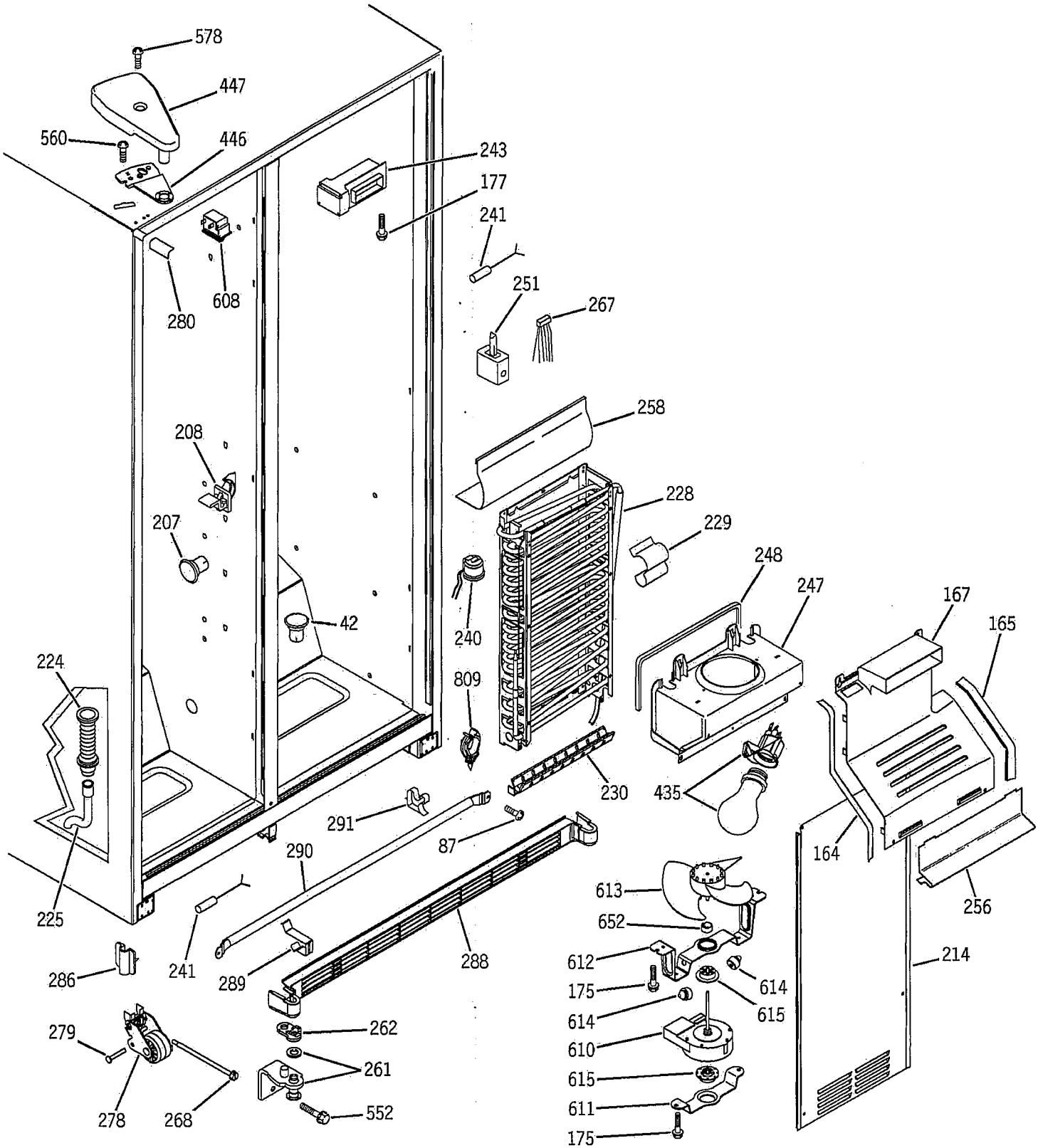
578
447
560
446
243
177
241
251
267
280
608
258
208
228
207
229
248
247
42
240
167
165
224
809
230
435
291
87
290
164
613
256
652
225
612
214
241
289
288
286
175
614
614
615
279
262
610
261
615
611
278
268
552
175

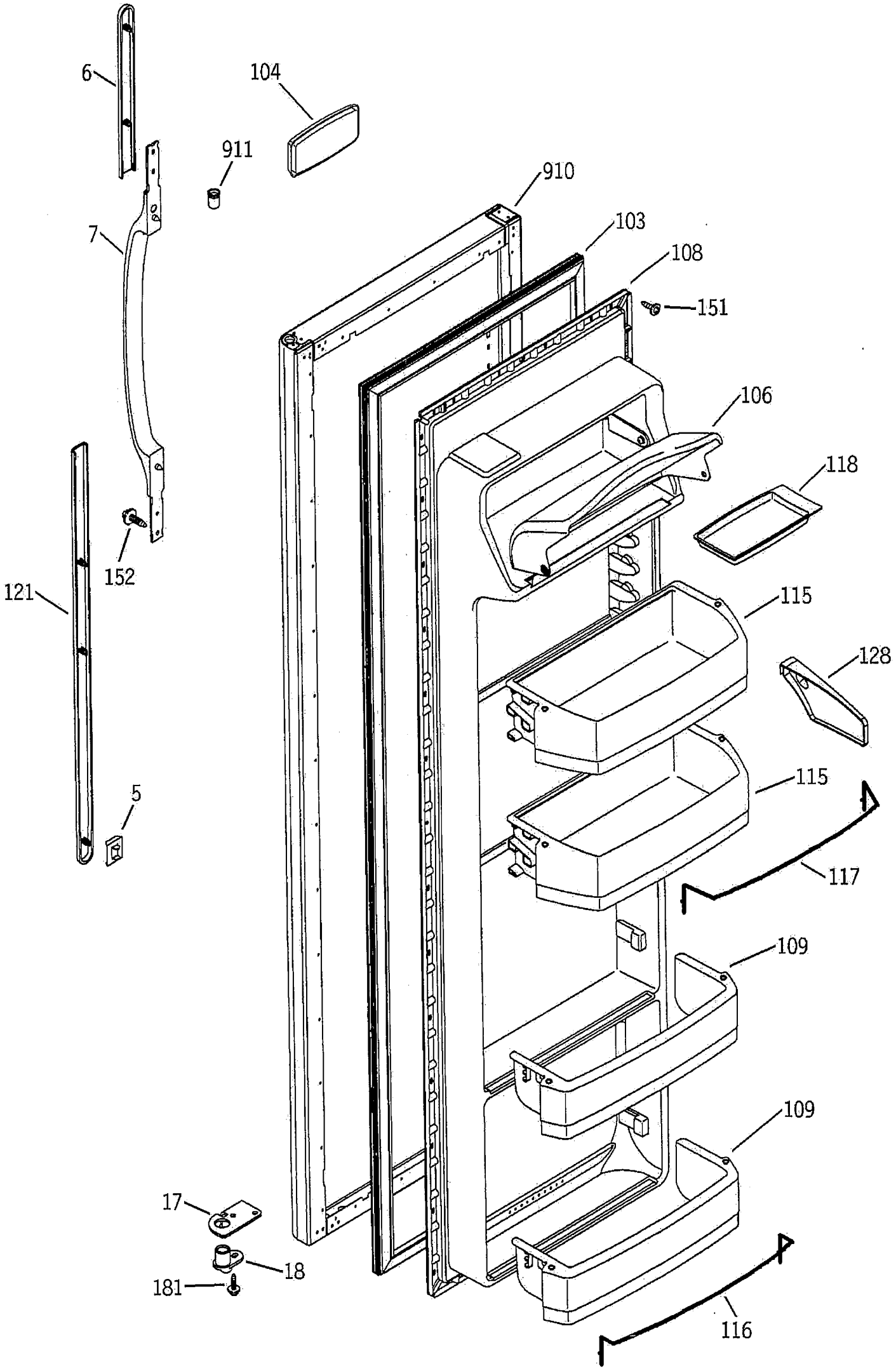
6
104
911
910
7
103
108
151
106
118
152
121
115
128
115
5
117
109
109
17
18
181
116

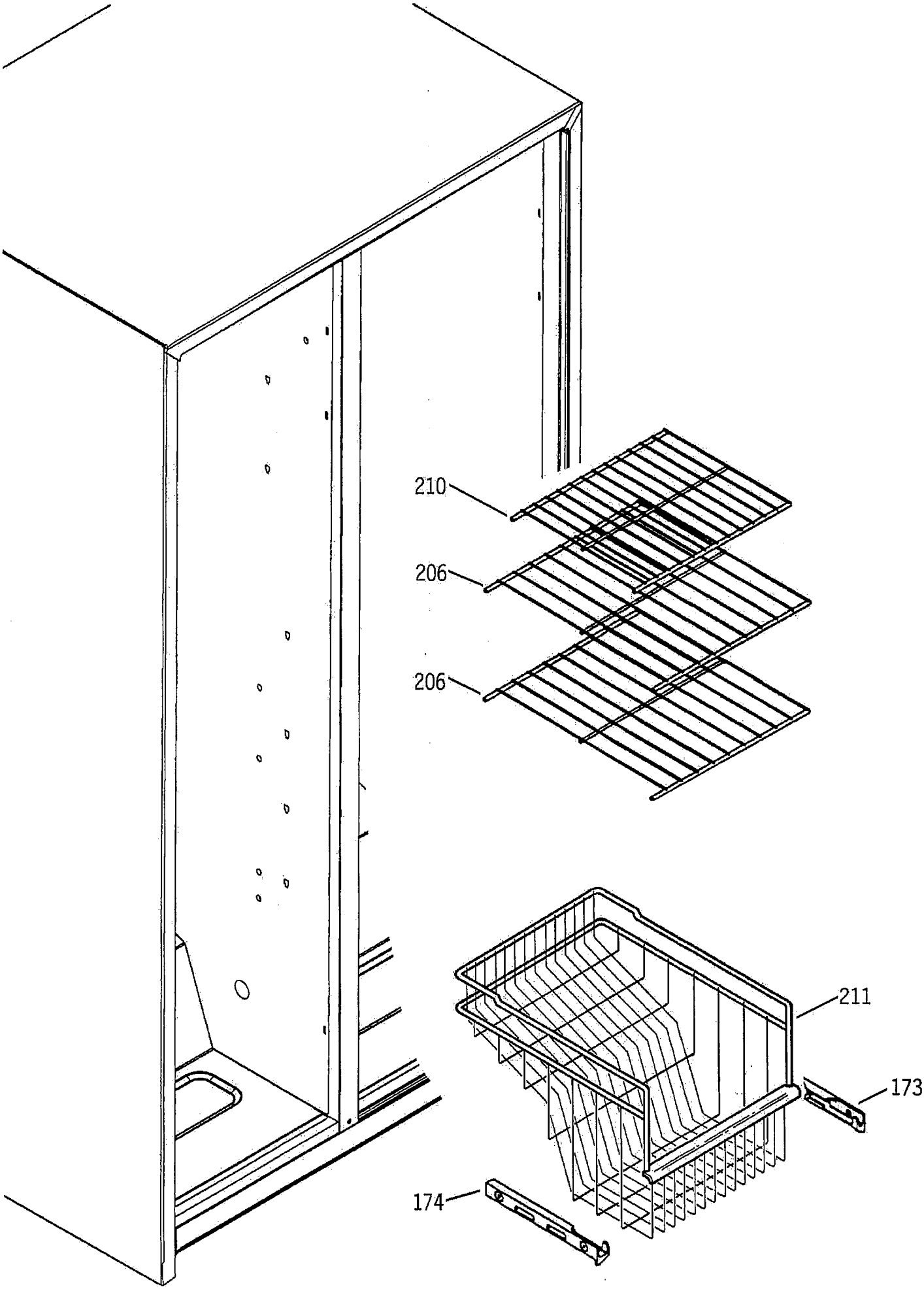
210
206
206
211
173
174

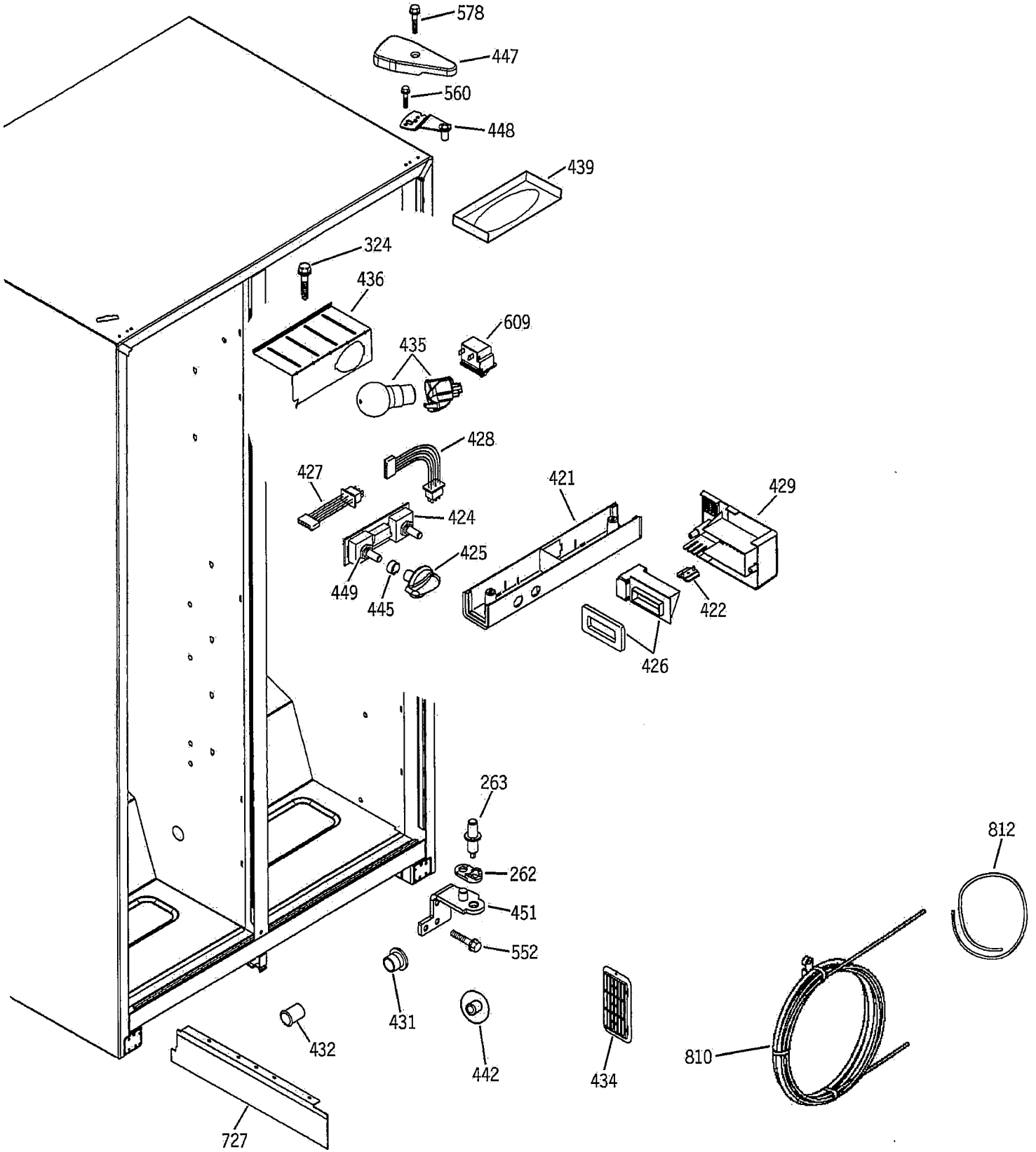
578
447
560
448
439
324
436
609
435
428
427
421
429
424
425
449
445
422
426
263
812
262
451
552
431
432
442
434
810
727

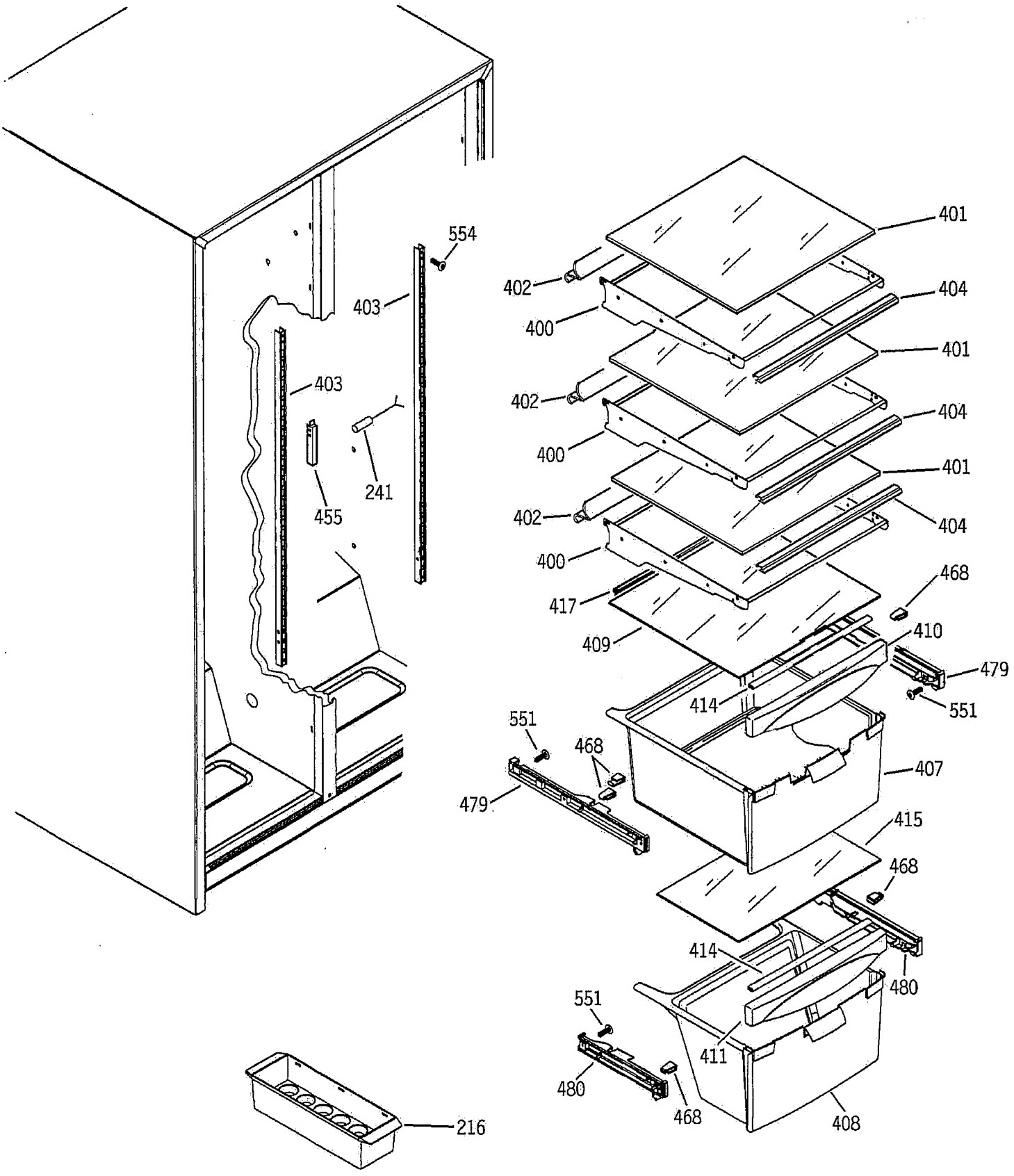
554
403
403
241
455
401
402
404
400
401
402
404
400
401
402
404
400
468
417
410
409
479
414
551
551
468
407
479
415
468
414
480
551
411
480
468
408
216

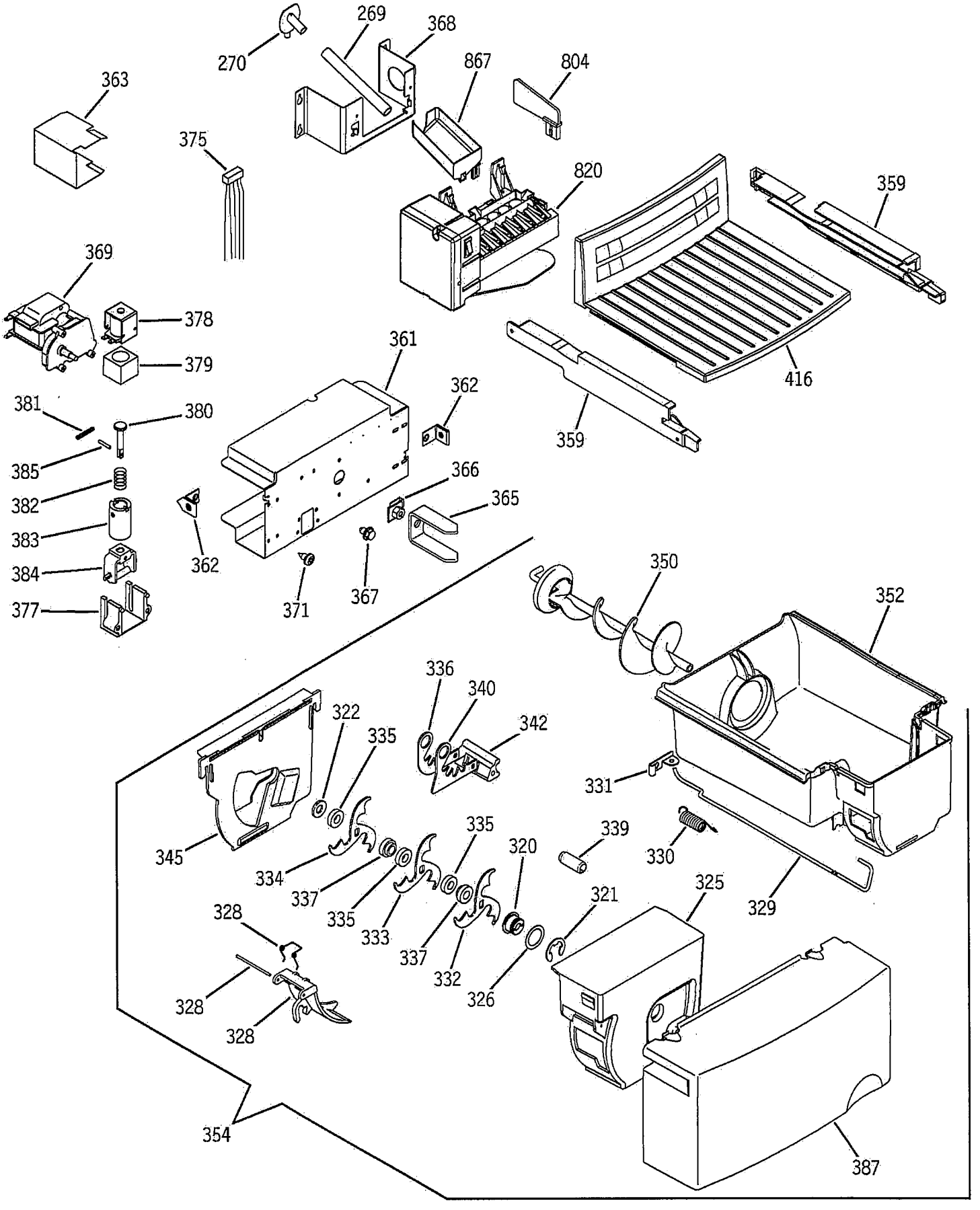
270
269
368
867
804
363
375
820
359
369
378
379
361
362
416
359
381
380
385
382
383
384
377
362
366
365
371
367
350
352
336
340
322
335
342
331
345
334
337
335
333
337
332
326
335
320
339
330
329
321
325
328
328
328
354
387

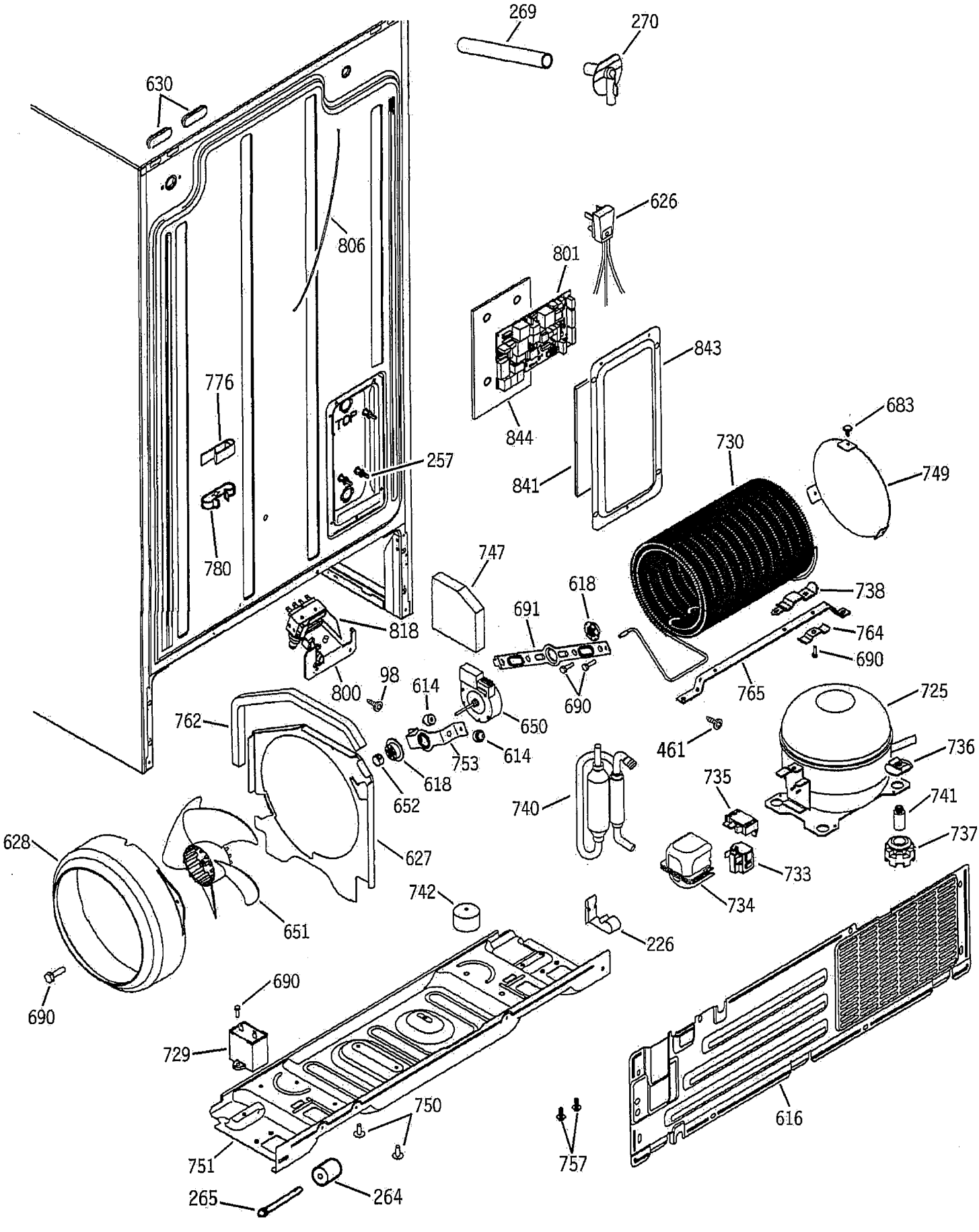
269
270
630
626
806
801
843
776
683
844
730
257
749
841
780
747
618
738
691
818
764
690
800
98
614
765
725
762
650
690
461
736
753
614
618
652
735
741
740
628
627
737
733
742
734
651
226
690
690
729
750
616
751
757
265
264